PRODUCT SPECIFICATION & TECHNICAL DATA

H443 - Veste de pluie Hi-Vis bicolore

Collection: 190T Essentiels
Gamme: Haute-Visibilité
Tissu exterieur: 190T: 100% polyester,190T,Enduit PVC, 200g
Emballage extérieur: 24

information produit

Conçu pour rendre le porteur visible et le garder en sécurité et au sec dans les intempéries. Cette veste de pluie bicolore dispose d'un rangement pour la capuche avec un accès facile, de grandes poches pour le rangement, elle est ventilée grâce aux œillets et aux empiècements dans le dos.

190T Essentiels

Fabriqué à partir d'un fil 190T 100 % polyester, ce tissu à armure toile est durable et résistant pour les conditions difficiles. Ce tissu est léger et résiste à l'abrasion et à la déchirure. Il dispose d'un revêtement PVC qui rend le tissu imperméable à l'eau et revêtement déperlant à l'extérieur qui permet de garder le vêtement propre.

Haute-Visibilité

Notre vaste gamme de vêtements haute visibilité répond à des exigences strictes en matière de conception et d'assemblage, afin de garantir la conformité aux dernières normes EN ISO 20471 et ANSI. Innovante et technique, notre gamme haute visibilité est idéale pour ceux qui ne veulent pas de compromis sur le style, le confort, la protection et la performance.

Normes

EN ISO 20471 Classe 2 (For size XS)
EN ISO 20471 Classe 3 (For size S Upwards)
RIS 3279 TOM 2° EDITION (ORANGE UNIQUEMENT)
EN 343 Classe 4:1 X (WP 5,000mm)
ANSI/ISEA 107 TYPE R CLASSE 3
ANSI/ISEA 107 Type P Classe 3
AS 4602.1:2024 Classe D/N

Caractéristiques

- Imperméable à l'eau avec coutures étanches empêchant la pénétration de l'eau
- Finition du tissu éco-responsable et extrêmement résistante à l'eau : l'eau perle à la surface du tissu
- Œillets d'aération et dos ventilé pour plus de respirabilité et de confort
- Poignets élastiqués
- Deux poches inférieures
- Panneaux contrastant pour protection contre la saleté
- Modèle de bande de mouvement Bio pour améliorer la reconnaissance de la forme humaine à distance
- Bande réfléchissante pour une visibilité accrue
- 2 poches pour un rangement sécurisé
- Le cordon de serrage dans l'ourlet permet un port ajusté et confortable
- Tissu classé UPF 40+ pour bloquer 98% des rayons UV

PRODUCT SPECIFICATION & TECHNICAL DATA

H443 - Veste de pluie Hi-Vis bicolore
Code Douanier: 6210200010

Laboratoire d'essai
OETI (Institut fuer Oekologie, Technik und Innovation GmbH) (Organisme notifié N°.: 0534)
Sebenhirtenstrasse 12A
1230, Austria
Contact: Marion Pfeiler
N° de certificat: VN 605 151066.4

Entretien et Lavage

Carton Dimensions/Weight

Item	Colour	Len	Wid	Hgt	Weight(Kg)	Cubic(m^3)	EAN13	DUN14
H443ONRXS	Orange/Marine	58.0	38.0	26.0	0.6410	0.0573	5036108483792	
H443ONRS	Orange/Marine	43.0	28.0	43.0	0.6260	0.0518	5036108247936	15036108736567
H443ONRM	Orange/Marine	43.0	28.0	43.0	0.6580	0.0518	5036108247929	15036108736550
H443ONRL	Orange/Marine	43.0	28.0	43.0	0.6840	0.0518	5036108247912	15036108736543
H443ONRXL	Orange/Marine	43.0	28.0	43.0	0.7090	0.0518	5036108247943	15036108736574
H443ONRXXL	Orange/Marine	43.0	28.0	43.0	0.7420	0.0518	5036108247950	15036108736581
H443ONRXXXL	Orange/Marine	43.0	28.0	43.0	0.7940	0.0518	5036108247967	15036108736598
H443ONR4XL	Orange/Marine	58.0	38.0	26.0	0.8520	0.0573	5036108483778	

PORTWEST SIZE CHART

STYLE NO:	H443	DESCRIPTION:	Hi Vis Classic Contrast Jacket

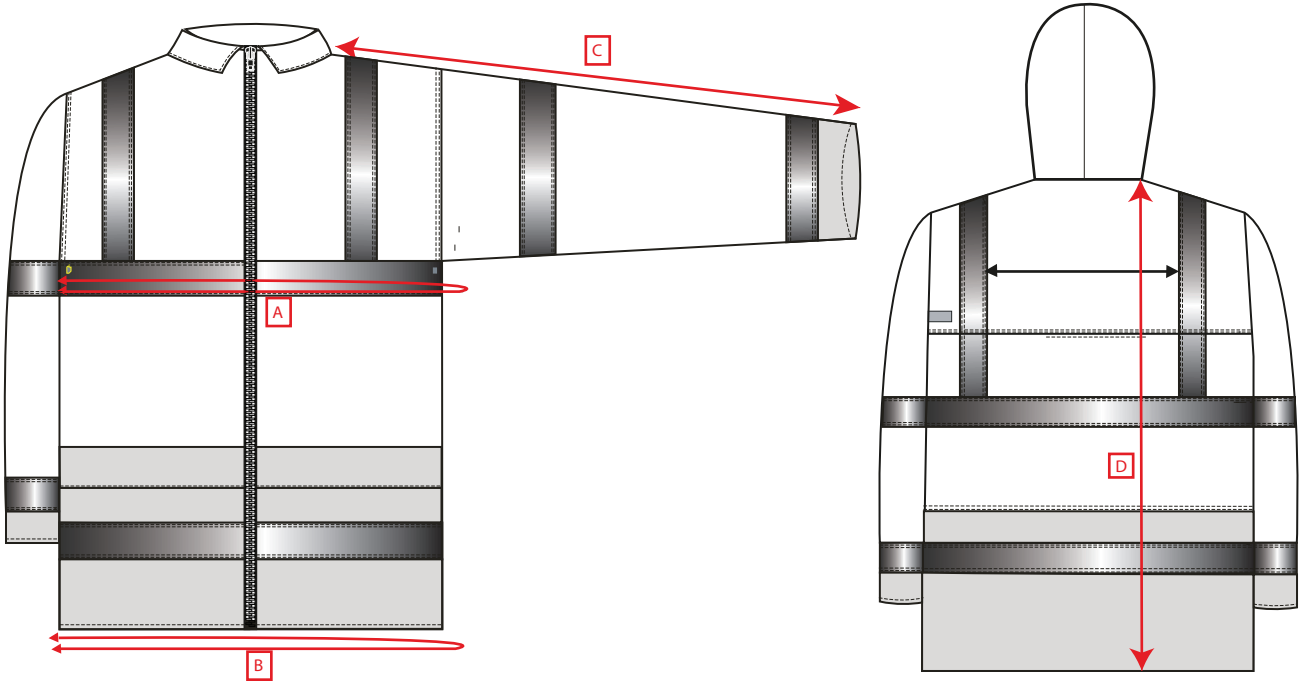

		XS	S	M	L	XL	2XL	3XL	4XL	5XL	6XL	7XL
To fit chest		80-88	92-96	100-104	108-112	116-124	128-132	136-140	144-148	152-160	164-172	176-184
Jacket Chest	A	102	110	118	126	138	146	154	162	174	186	198
Hem	B	102	110	118	126	138	146	154	162	174	186	198
Collar to Cuff	C	78	79	80	81	82	83	84	85	86	87	88
Nape to Hem	D	76	76	77	78	80	81	83	84	86	88	90

© COPYRIGHT AND PROTECTED: **PORTWEST**
WESTPORT BUSINESS AND TECHNOLOGY PARK, WESTPORT, CO MAYO, IRELAND