PRODUCT SPECIFICATION & TECHNICAL DATA

S896 - Casquette à résille

Collection: Vêtements de cusine
Gamme: Cuisine / industrie alimentaire
Tissu exterieur: Coton Kingsmill 100% Coton, 280g
Paquet intérieur (sous-conditionnement): 12
Emballage extérieur: 144

information produit

Conçu spécifiquement pour l'industrie agro-alimentaire et la restauration, la casquette à résille est un choix parfait lorsque vous travaillez au contact d'aliments. L'arrière au niveau de la nuque offre une excellente couverture capillaire et l'élastique permet un ajustement confortable.

Vêtements de cusine

Notre collection exclusive de vêtements de cuisine offre une polyvalence et une fonctionnalité totales pour tous les professionnels de la restauration.

Cuisine / industrie alimentaire

Pratique, élégant et résistant. Les vêtements sont conçus pour garder le porteur au frais dans les environnements chauds. Un éventail de modèles allant du classique au moderne. Cette gamme est gagnante sur toute la ligne.

Caractéristiques

- Fabriqué à partir de tissu 100% coton pour une excellente résistance et une résistance au boulochage
- Tissu en maille aérée pour une meilleure respirabilité
- Dos élastique pour protéger les cheveux
- Lavable en machine à 60 °C

PRODUCT SPECIFICATION & TECHNICAL DATA

S896 - Casquette à résille
Code Douanier: 6505009090

Laboratoire d'essai

Entretien et Lavage

Carton Dimensions/Weight

Item	Colour	Len	Wid	Hgt	Weight(Kg)	Cubic(m^3)	EAN13	DUN14
S896WHR	Blanc	43.0	28.0	35.0	0.0720	0.0421	5036108058778	15036108667243

PORTWEST

DESIGN PRESENTATION

ISSUE DATE: 02/08/19

STYLE NO:	DESCRIPTION:	FABRIC:	COLOUR:
S896	Snood Cap	100% Cotton 280g MeshAir 65g	White

Front View

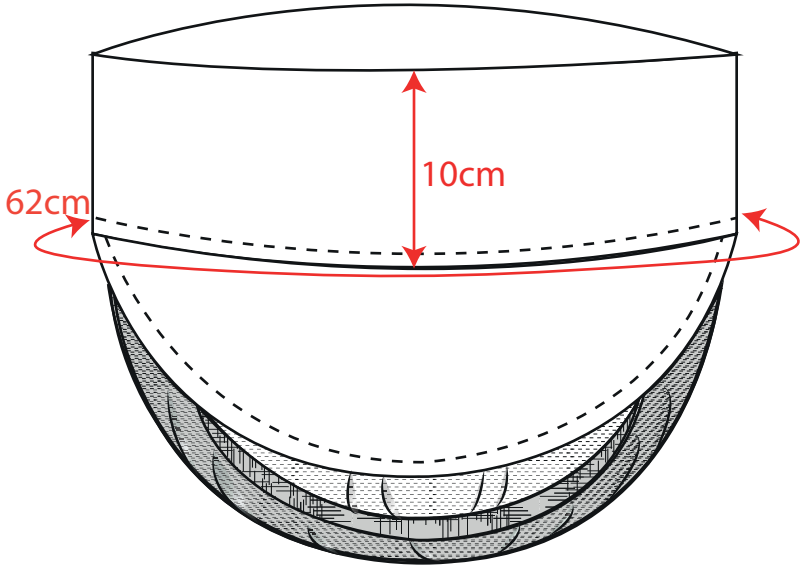

Back View

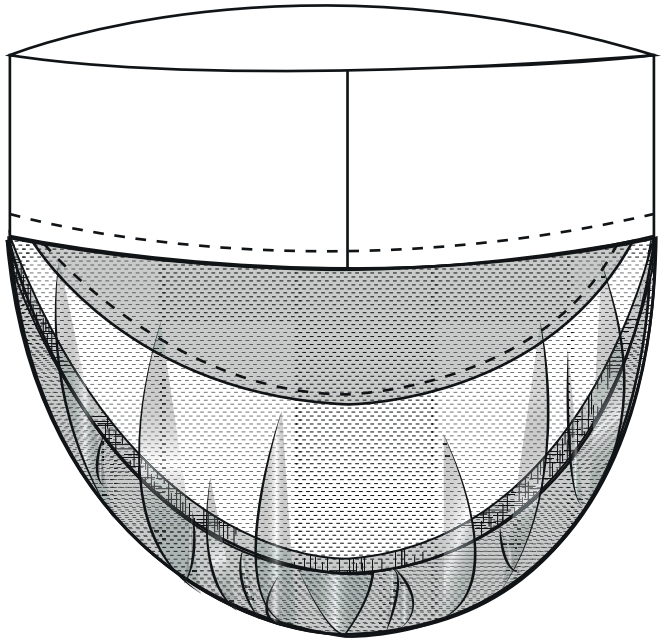

Side View

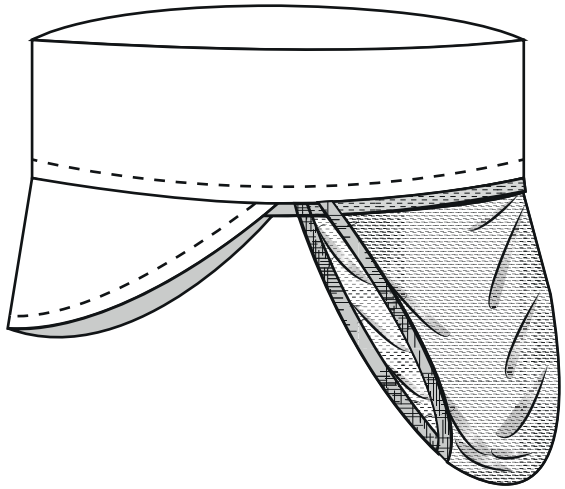

© COPYRIGHT AND PROTECTED: **PORTWEST**
WESTPORT BUSINESS AND TECHNOLOGY PARK, WESTPORT, CO MAYO, IRELAND